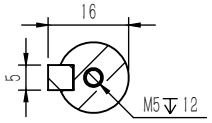

剖面 A-A
比例 1 : 1.5

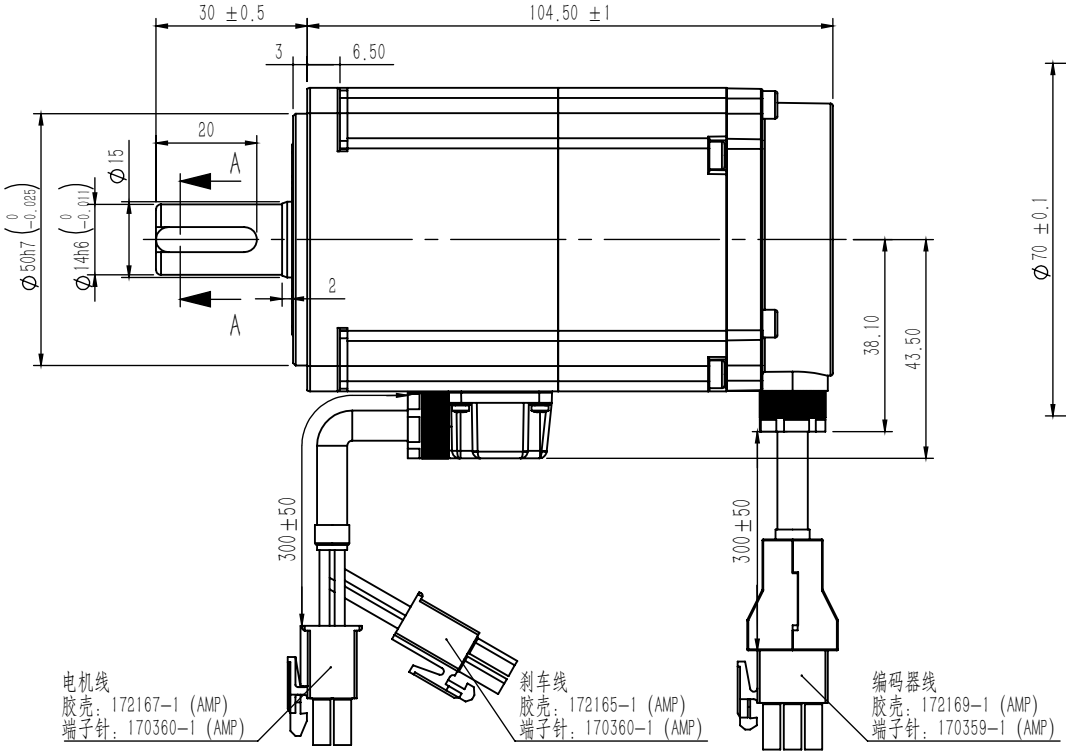

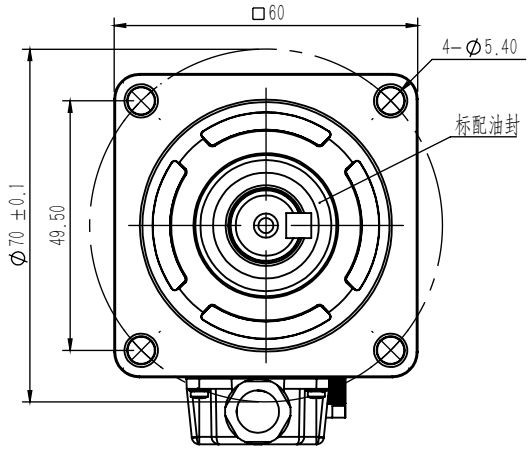

项目	单位	数值
额定功率	W	200
额定电压	VAC	220
额定电流	A	1.7
瞬时最大电流	A	5.7
额定转矩	N.m	0.64
瞬时最大转矩	N.m	1.91
额定转速	rpm	3000
峰值转速	rpm	6000
反电势	V/1000rpm	23
转矩常数	N.m/A	0.38
线电阻	Ohms	4.57
D轴电感	mH	3.7
Q轴电感	mH	4.3
电气时间常数	ms	1.62
转子惯量	$\times 10^{-4}$ kg·m²	0.38
极数		10
编码器线数		17bit
绝缘等级		F(155℃)
防护等级		IP65

扭矩-转速特性

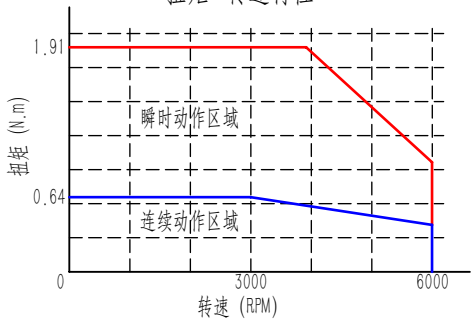

动力线				
插座编号	1	2	3	4
绕组定义	U	V	W	PE
线缆颜色	红	白	黑	黄绿

刹车电源线		
插座编号	1	2
绕组定义	BRK+	BRK-
线缆颜色	白	黑

编码器反馈线									
插座编号	1	2	3	4	5	6	7	8	9
信号定义	/	/	PE	SD+	SD-	/	5V	0V	/
线缆颜色			屏蔽	蓝	黄		红	黑	

物料编码			
视 图		重量(Kg)	比例
			1:1.5
单位	mm		

公司名称	深圳市艾威图技术有限公司
名称	电机尺寸图
型号	M6201EA2LL5S40

审核 批准

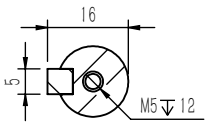

剖面 A–A
比例 1 : 1.5

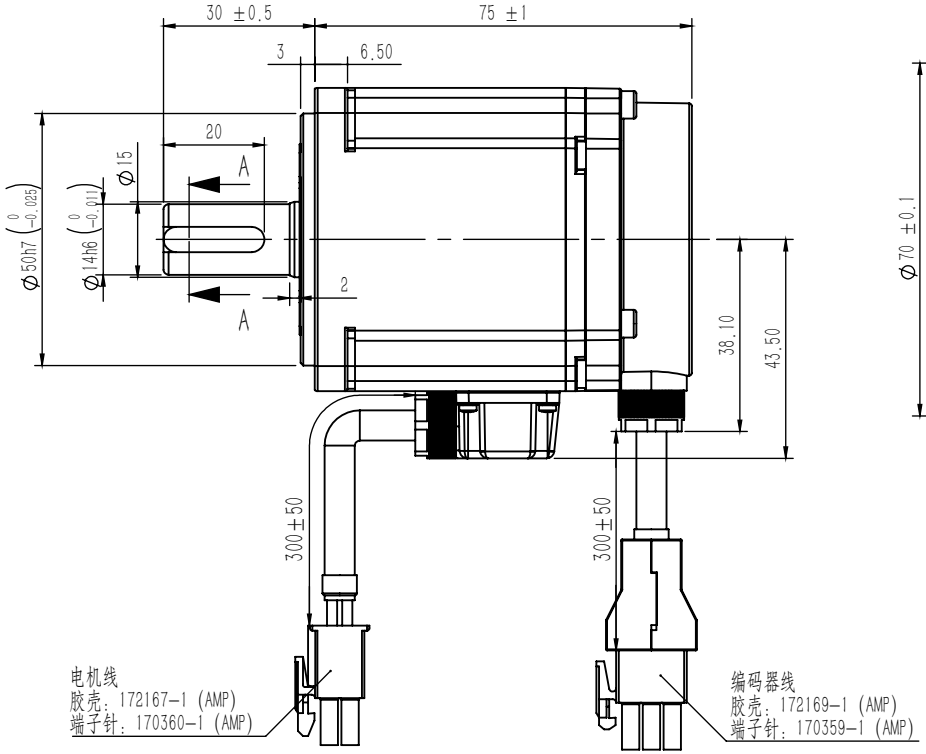

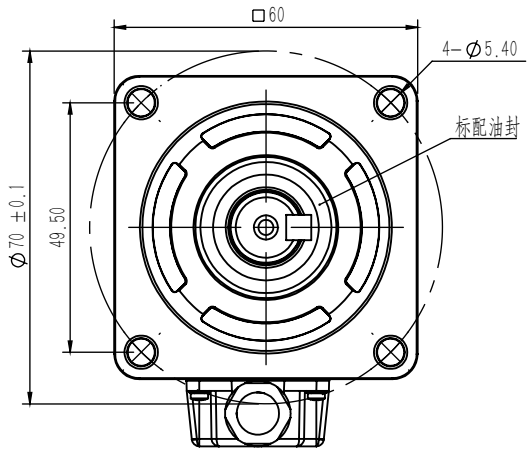

项目	单位	数值
额定功率	W	200
额定电压	VAC	220
额定电流	A	1.7
瞬时最大电流	A	5.7
额定转矩	N.m	0.64
瞬时最大转矩	N.m	1.91
额定转速	rpm	3000
峰值转速	rpm	6000
反电势	V/1000rpm	23
转矩常数	N.m/A	0.38
线电阻	Ohms	4.57
D轴电感	mH	3.7
Q轴电感	mH	4.3
电气时间常数	ms	1.62
转子惯量	$\times 10^{-4}$ kg·m²	0.28
极数		10
编码器线数		17bit
绝缘等级		F(155℃)
防护等级		IP65

扭矩–转速特性

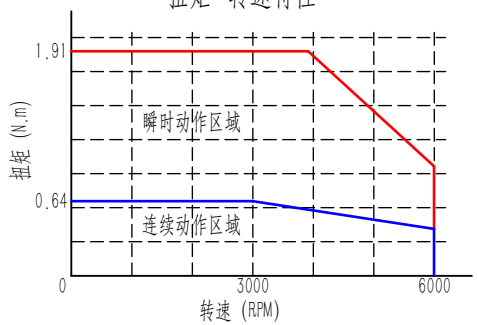

动力线				
插座编号	1	2	3	4
绕组定义	U	V	W	PE
线缆颜色	红	白	黑	黄绿

编码器反馈线									
插座编号	1	2	3	4	5	6	7	8	9
信号定义	/	/	PE	SD+	SD−	/	5V	0V	/
线缆颜色			屏蔽	蓝	黄		红	黑	

物料编码			
视 图		重量(Kg)	比例
			1:1.5
单位	mm	共 1 页	第 1 页

公司名称	深圳市艾威图技术有限公司
名称	电机尺寸图
型号	M6201EN2LL5S40

审核 批准

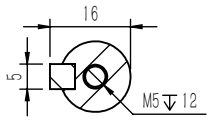

剖面 A–A

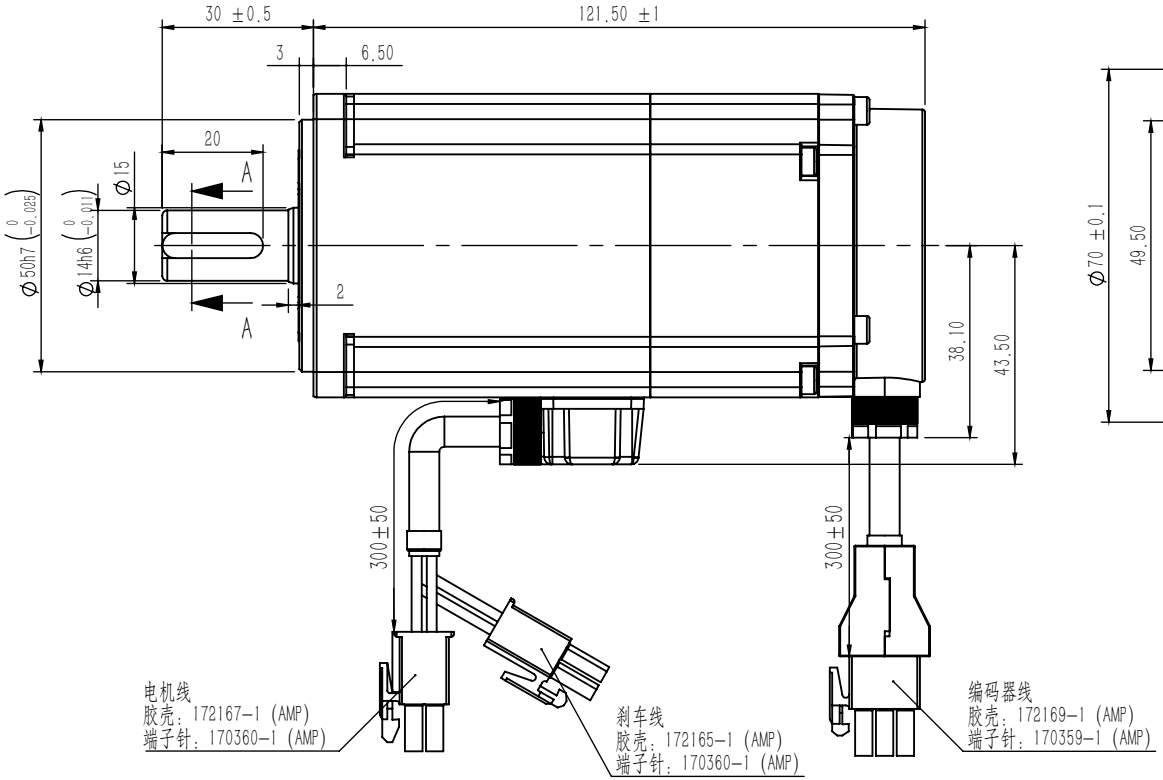

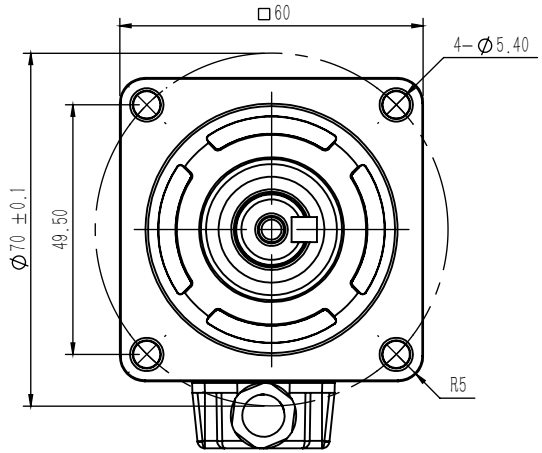

扭矩-转速特性

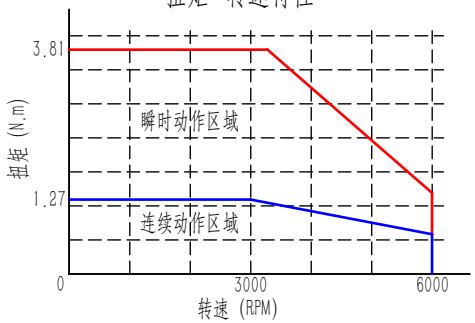

项目	单位	数值
额定功率	W	400
额定电压	VAC	220
额定电流	A	2.5
瞬时最大电流	A	8.4
额定转矩	N.m	1.27
瞬时最大转矩	N.m	3.81
额定转速	rpm	3000
峰值转速	rpm	6000
反电势	V/1000rpm	31
转矩常数	N.m/A	0.51
线电阻	Ohms	3.24
D轴电感	mH	2.9
Q轴电感	mH	3.4
电气时间常数	ms	1.79
转子惯量	$\times 10^{-4}$ kg·m²	0.62
极数		10
编码器线数		17bit
绝缘等级		F(155℃)
防护等级		IP65

动力线				
插座编号	1	2	3	4
绕组定义	U	V	W	PE
线缆颜色	红	白	黑	黄绿

刹车电源线		
插座编号	1	2
绕组定义	BRK+	BRK-
线缆颜色	白	黑

编码器反馈线									
插座编号	1	2	3	4	5	6	7	8	9
信号定义	/	/	PE	SD+	SD-	/	5V	0V	/
线缆颜色			屏蔽	蓝	黄		红	黑	

物料编码			
视 图		重量(Kg)	比例
			1:1.5
单位	mm		

公司名称	深圳市艾威图技术有限公司
名称	电机尺寸图
型号	M6401EA2LL5S40

审核 批准

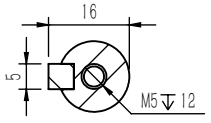

剖面 A–A
比例 1 : 1.5

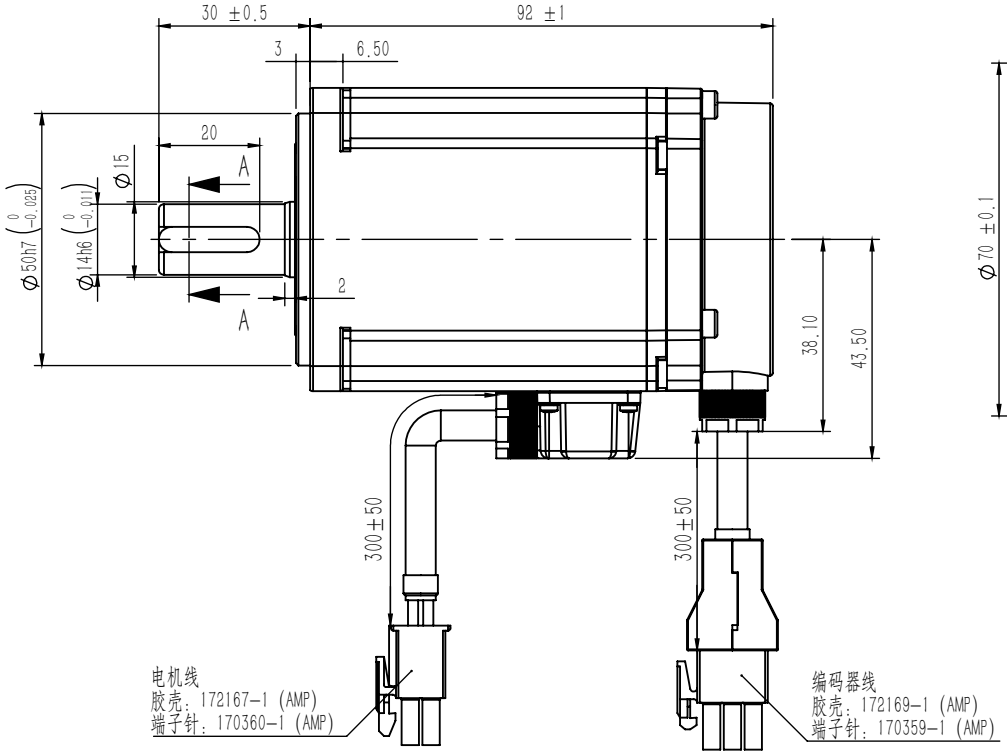

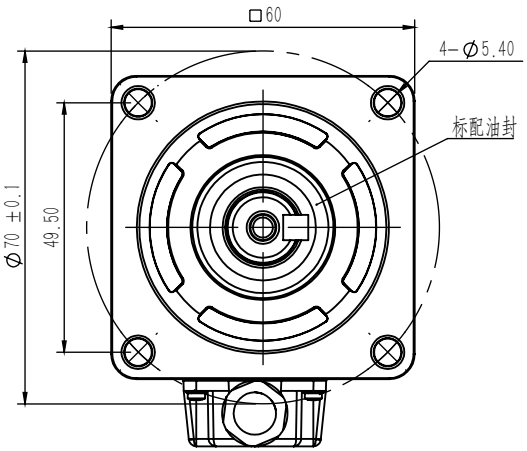

项目	单位	数值
额定功率	W	400
额定电压	VAC	220
额定电流	A	2.5
瞬时最大电流	A	8.4
额定转矩	N.m	1.27
瞬时最大转矩	N.m	3.81
额定转速	rpm	3000
峰值转速	rpm	6000
反电势	V/1000rpm	31
转矩常数	N.m/A	0.51
线电阻	Ohms	3.24
D轴电感	mH	2.9
Q轴电感	mH	3.4
电气时间常数	ms	1.79
转子惯量	$\times 10^{-4}$ kg·m²	0.52
极数		10
编码器线数		17bit
绝缘等级		F(155℃)
防护等级		IP65

扭矩–转速特性

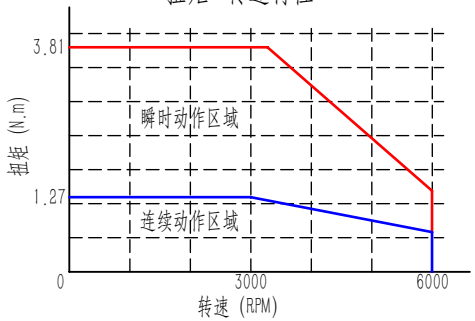

动力线				
插座编号	1	2	3	4
绕组定义	U	V	W	PE
线缆颜色	红	白	黑	黄绿

编码器反馈线									
插座编号	1	2	3	4	5	6	7	8	9
信号定义	/	/	PE	SD+	SD–	/	5V	0V	/
线缆颜色			屏蔽	蓝	黄		红	黑	

物料编码			
视 图		重量(Kg)	比例
			1:1.5
单位	mm		

公司名称	深圳市艾威图技术有限公司
名称	电机尺寸图
型号	M6401EN2LL5S40

审核 批准